PLUS V/L

CARATTERISTICHE COSTRUTTIVE / CONSTRUCTION FEATURES CARACTERÍSTICAS CONSTRUCTIVAS / CARACTÉRISTIQUES D'EXÉCUTION	
Corpo pompa **Pump body** **Cuerpo bomba** **Corps de pompe**	ghisa cast iron fundición fonte
Supporto motore **Motor bracket** **Soporte motor** **Support moteur**	ghisa cast iron fundición fonte
Giranti, diffusori **Impellers, diffusers** **Rodetes, difusores** **Turbines, diffuseurs**	Noryl®
Camicia, albero motore **Shall, motor shaft** **Camisa, eje motor** **Chemise, arbre moteur**	acciaio cromo-nickel AISI 304 stainless steel AISI 304 acero cromo-níquel AISI 304 acier chrome-nickel AISI 304
Tenuta meccanica **Mechanical seal** **Sello mecánico** **Garniture mécanique**	ceramica-grafite ≤ 6 giranti grafite-carburo di silicio ≥ 7 giranti ceramic-graphite ≤ 6 impellers graphite-silicon carbide ≥ 7 impellers cerámica-grafito ≤ 6 rodetes grafito-carburo de silicio ≥ 7 rodetes céramique-graphite ≤ 6 turbines graphite-carbure de silicium ≥ 7 turbines
Cuscinetto intermedio guida albero **Intermediate shaft guiding stage bush** **Cojinete intermedio guía-eje** **Douilles étage de guidage intermédiarie**	ceramica-carburo di tungsteno ceramic-tungsten carbide ceramica-carburo de tungsteno céramique-carbure de tungstène
Temperatura ambiente **Ambient temperature** **Temperatura del ambiente** **Température ambiante**	max 40 °C
Temperatura del liquido **Liquid temperature** **Temperatura del liquído** **Température du liquide**	+5 ÷ +35 °C
Pressione max di esercizio **Max operating pressure** **Presión max de trabajo** **Pression max de fonctionnement**	8 bar ≤ 6 giranti; 14 bar ≥ 7 giranti 8 bar ≤ 6 impellers; 14 bar ≥ 7 impellers 8 bar ≤ 6 rodetes; 14 bar ≥ 7 rodetes 8 bar ≤ 6 turbines; 14 bar ≥ 7 turbines
Guarnizione corpo pompa **Pump body gasket** **Guarniciones cuerpo bomba** **Joint corps de pompe**	EPDM
MOTORE / MOTOR / MOTOR / MOTEUR	
Motore 2 poli a induzione **2 pole induction motor** **Motor de 2 polos a inducción** **Moteur à induction à 2 pôles**	3~ 220/380V - 60Hz 1~ 220V - 60Hz con termoprotettore fino a 1,85kW with thermal protection up to 1,85 kW con protección térmica hasta 1,85 kW avec protection thermique jusqu'à 1,85 kW
Classe di isolamento **Insulation class** **Clase de aislamiento** **Classe d'isolation**	F
Grado di protezione **Protection degree** **Grado de protección** **Protection**	IP44 IP55 ≥ 4,5 HP

P 3 V/ L - 120/4 T

- T: 3~
- 4: No. of impellers
- 120: nominal power HPx100
- L: "**L**": vertical with in-line inlet and outlet
- V: "**V**": vertical with overlapped inlet and outlet
- 3: nominal flow-rate m³/h
- P: type

PLUS V

PLUS 3-5-7 L

PLUS 9-18 L

Pompe centrifughe multistadio verticali. Adatte alla movimentazione di liquidi non carichi; sistemi di presurizzazione; irrigazione; acque potabili o con glicole in soluzione; trattamento acque; industria alimentare; riscaldamento e condizionamento; sistemi di lavaggio.

Stainless steel multistage vertical pumps. Pumping of clean non-loaded fluids; pressurizing system; irrigation; drinking and glycol water; water treatment; food industry; heating and air conditioning; washing system.

Bombas centrífugas multietapas verticales. Bombeo de líquidos químicamente y mecánicamente no agresivos; sistemas de presurización; riegos; agua potable o con glycol; tratamientos del agua; industria alimenticia; calefacción y refrigeración; sistemas de lavado.

Pompes centrifuges multicellulaires verticales. Pompage d'eaux propres non chargées; groupes de surpression; irrigation; eau potable ou solution de glycol; traitement des eaux; industrie alimentaire; chauffage et climatisation; stations de lavage auto.

PLUS V/L

3 V/L

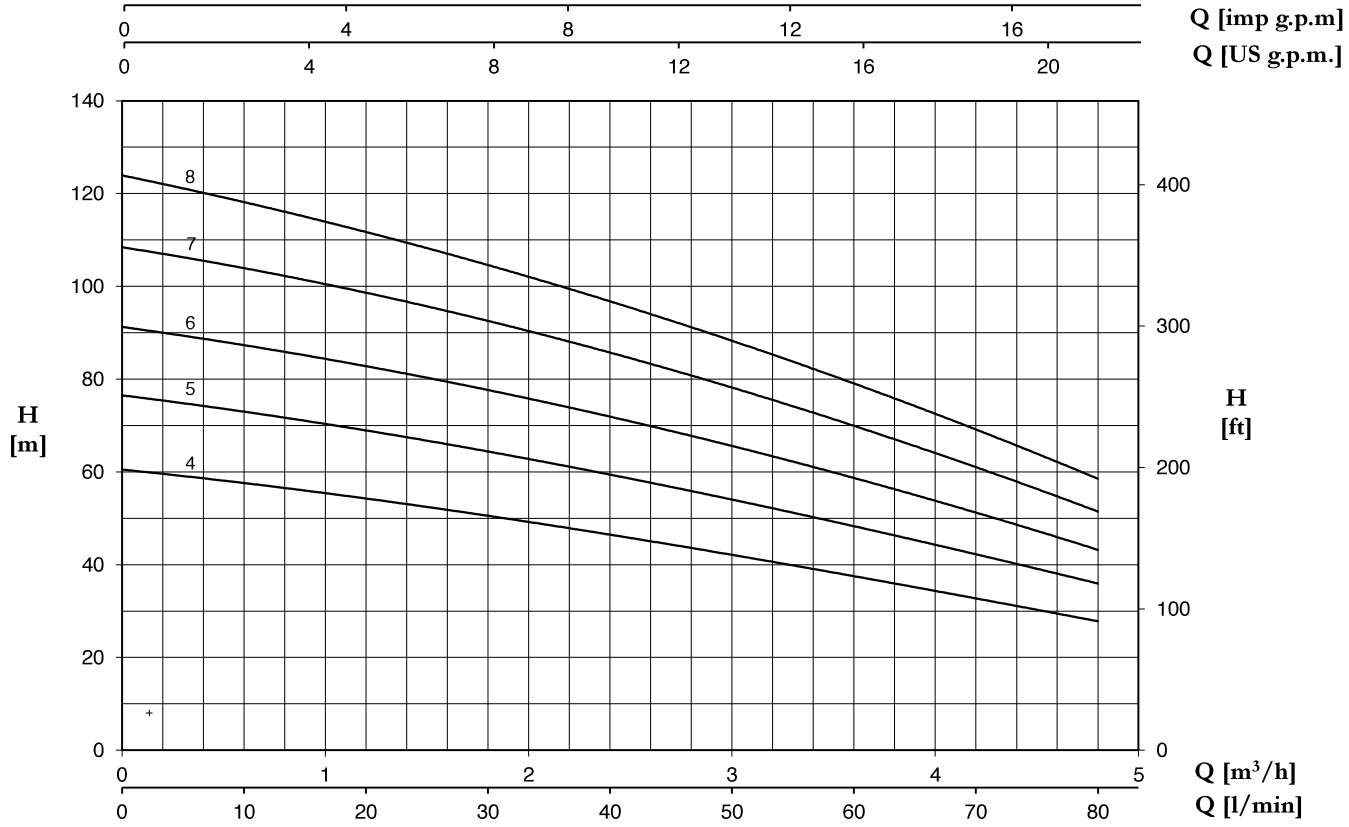

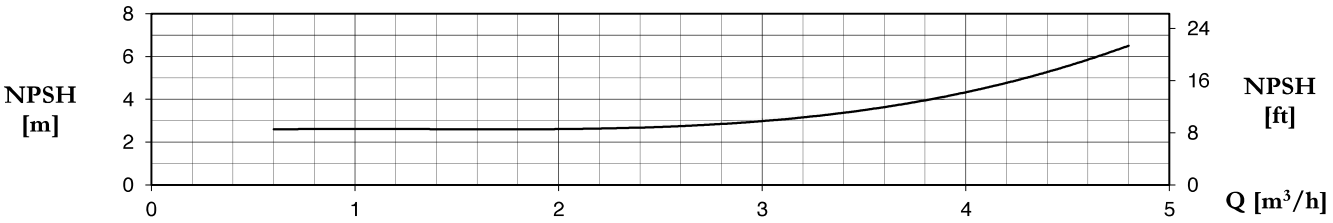

PLUS 3... V/L		P2		P1 (kW)		AMPERE		Q (m³/h - l/min)								
1~	3~					1~	3~	0	0,6	1,2	1,8	2,4	3	3,6	4,2	4,8
								0	10	20	30	40	50	60	70	80
		(HP)	(kW)	1~	3~	1x220 V 60 Hz	3x380 V 60 Hz	H (m)								
P 3...-120/4	**P 3...-120/4 T**	1,2	0,9	1,5	1,4	6,9	2,8	60,5	57,6	54,3	50,5	46,6	41,9	37,7	32,7	27,8
P 3...-150/5	**P 3...-150/5 T**	1,5	1,1	1,8	1,7	8,2	3,2	76,5	73	69	64,2	59,6	54	48,4	42,1	36
P 3...-200/6	**P 3...-200/6 T**	2	1,5	2,2	2,1	10,5	3,9	91,3	87,3	82,7	77,6	72,1	65,7	58,6	51,1	43,3
P 3...-250/7	**P 3...-250/7 T**	2,5	1,8	2,6	2,4	12,4	4,5	108,5	103,9	98,4	92,6	86	78,2	69,9	60,8	51,6
P 3...-300/8	**P 3...-300/8 T**	3	2,2	3,0	2,8	13,8	5,3	124	118,1	111,5	104,7	97	88,3	78,9	69,1	58,6

5 V/L

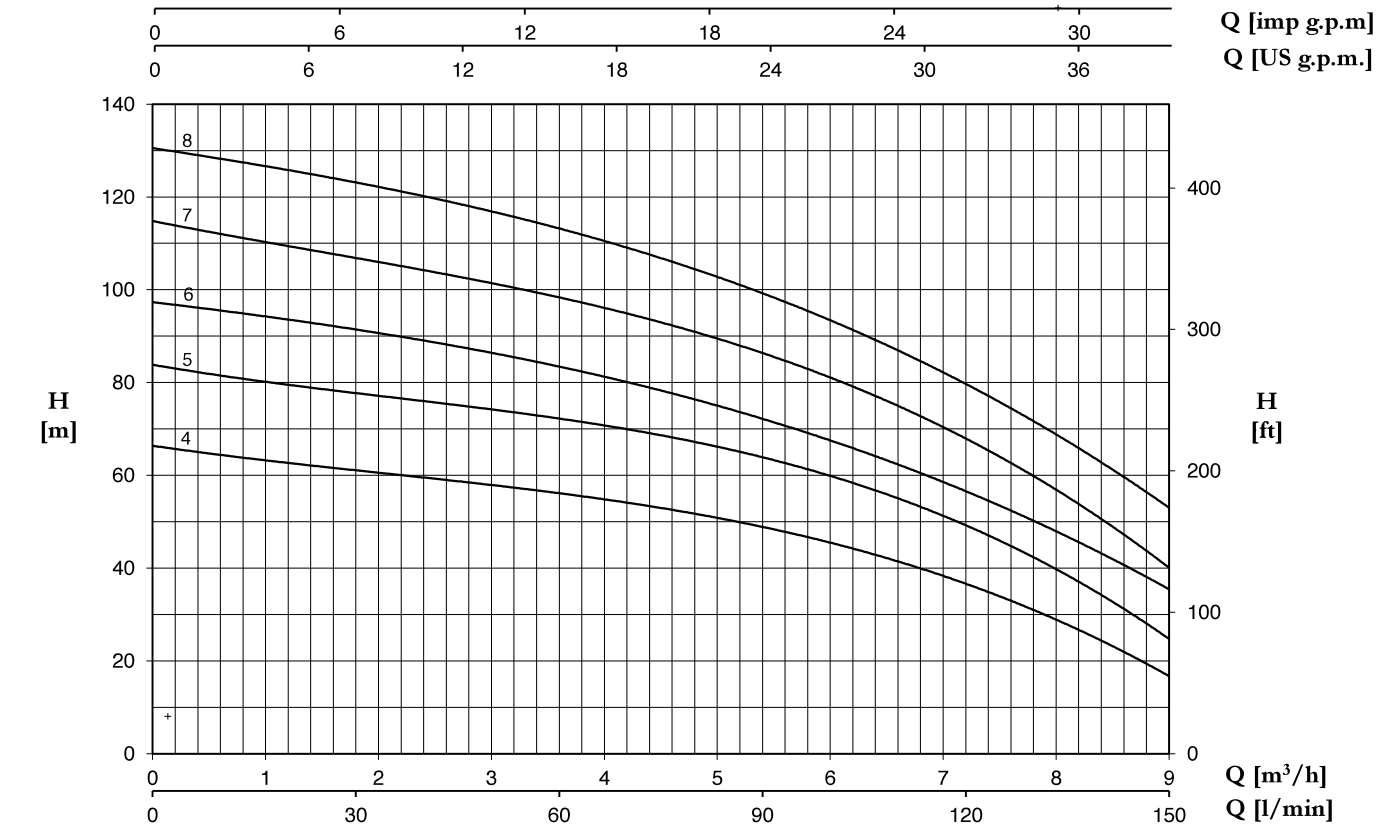

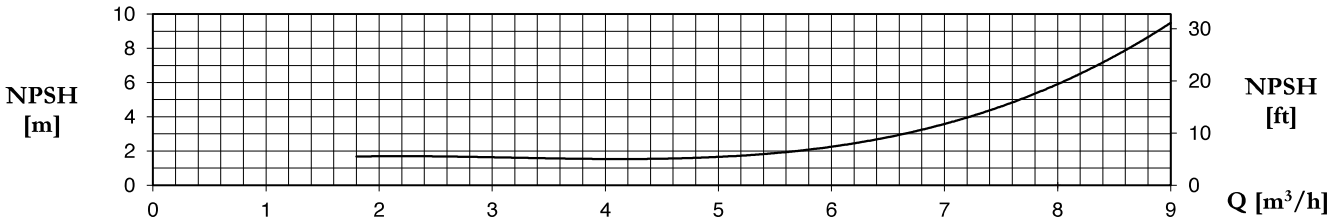

PLUS 5... V/L		P2		P1 (kW)		AMPERE		Q (m³/h - l/min)								
1~	3~					1~	3~	0	1,8	2,4	3,6	4,8	6	7,2	8,4	9
								0	30	40	60	80	100	120	140	150
		(HP)	(kW)	1~	3~	1x220 V 60 Hz	3x380 V 60 Hz	H (m)								
P 5...-180/4	**P 5...-180/4 T**	1,8	1,3	1,93	1,78	9,2	3,2	65,8	62,2	60,1	55,7	50,6	44,6	37,2	27,5	14,3
P 5...-250/5	**P 5V...250/5 T**	2,5	1,85	2,50	2,29	11,7	4,2	83,2	78,9	76,7	71,8	66,0	58,7	49,9	37,9	21,9
P 5...-300/6	**P 5...-300/6 T**	3	2,2	3,01	2,79	14,4	5,2	97,1	91,9	89,3	83,0	76,5	66,7	56,8	44,7	34,3
-	**P 5...-350/7 T**	3,5	2,57	-	3,24	-	5,9	114,4	107,6	104,7	98,2	89,9	80,3	68,7	52,6	38,4
-	**P 5...-400/8 T**	4	3	-	3,77	-	7,3	130,4	123,4	120,3	113,1	104,2	93,2	79,9	63,4	52,5

PLUS V/L

7 V/L

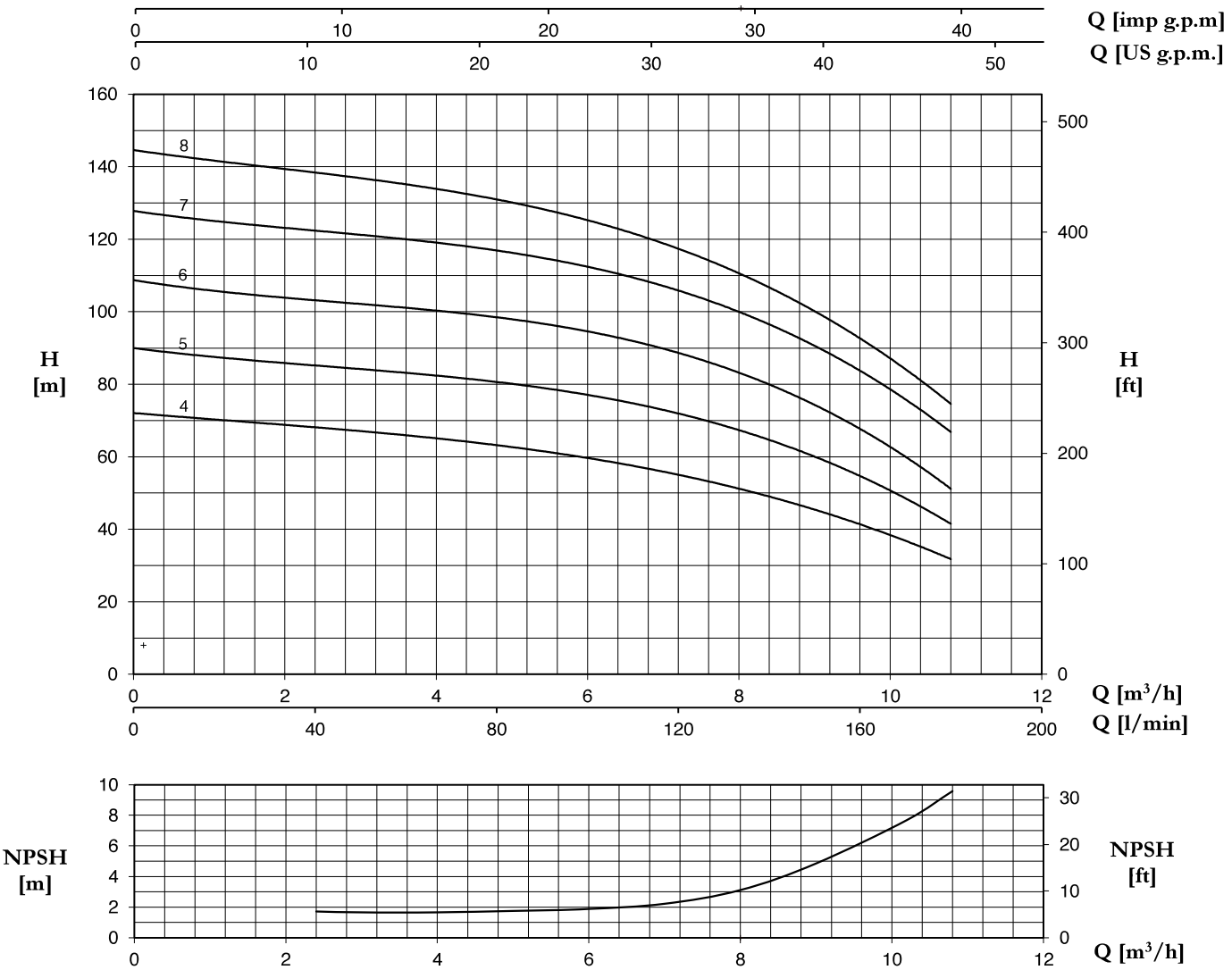

PLUS 7... V/L		P2		P1 (kW)		AMPERE		Q (m³/h - l/min)								
1~	3~					1~	3~	0	2,4	3,6	4,8	6	7,2	8,4	9,6	10,8
								0	40	60	80	100	120	140	160	180
		(HP)	(kW)	1~	3~	1x220 V 60 Hz	3x380 V 60 Hz	H (m)								
P 7...-300/4	**P 7...-300/4 T**	3	2,2	3,09	2,81	14,3	5,2	71,8	68,9	66,0	62,9	59,1	54,6	49,2	42,7	31,0
-	**P 7...-400/5 T**	4	3	-	3,65	-	7,0	89,5	86,4	83,5	80,2	75,9	71,0	65,0	57,3	40,0
-	**P 7...-450/6 T**	4,5	3,37	-	4,46	-	7,8	108,0	105,1	101,5	97,7	93,0	87,2	80,6	71,4	49,0
-	**P 7...-550/7 T**	5,5	4	-	5,23	-	9,3	127,2	124,0	120,3	116,2	111,2	104,7	96,9	86,9	65,0
-	**P 7...-750/8 T**	7,5	5,5	-	6	-	11,2	144,0	140,1	135,3	130,3	124,0	116,3	107,5	95,2	73,0

9 V/L

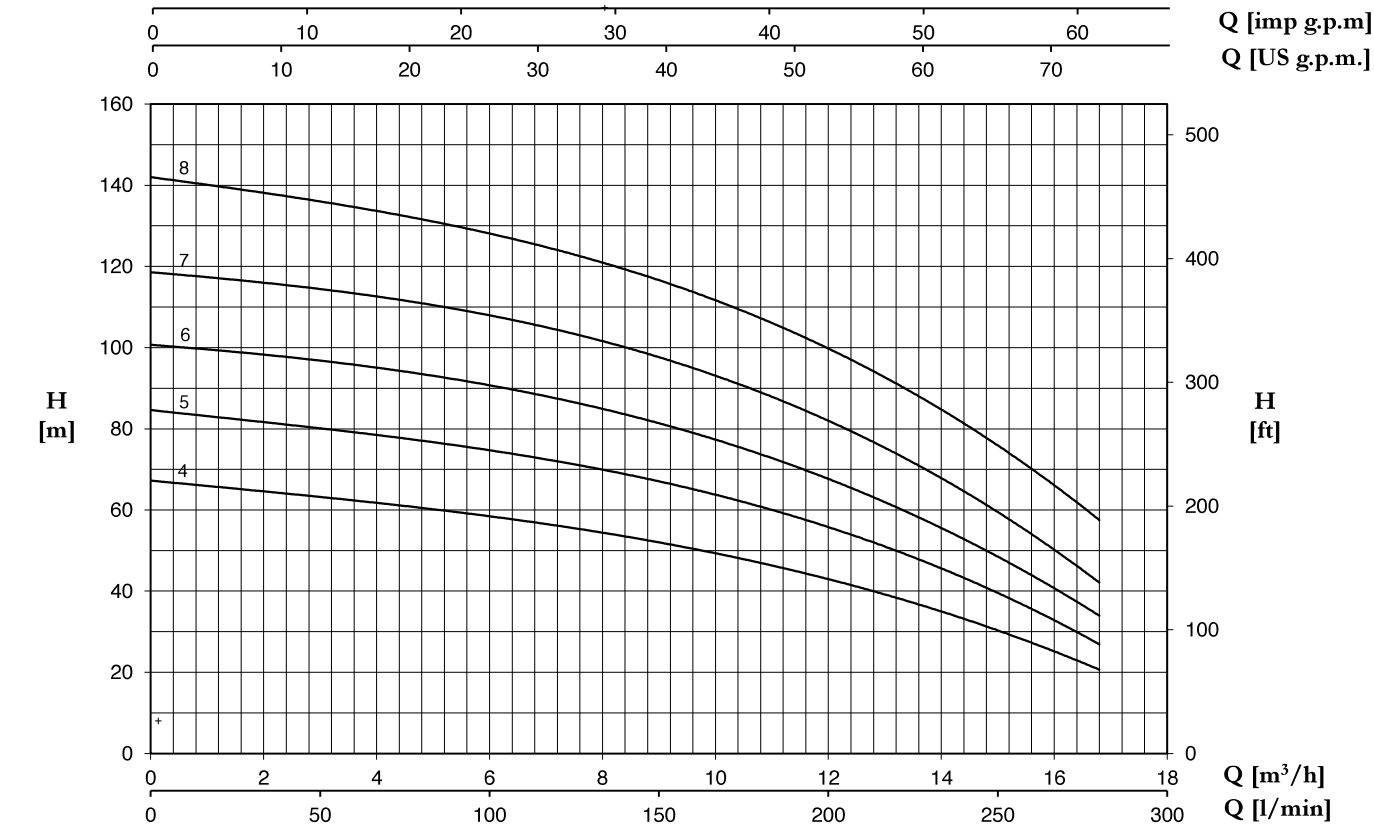

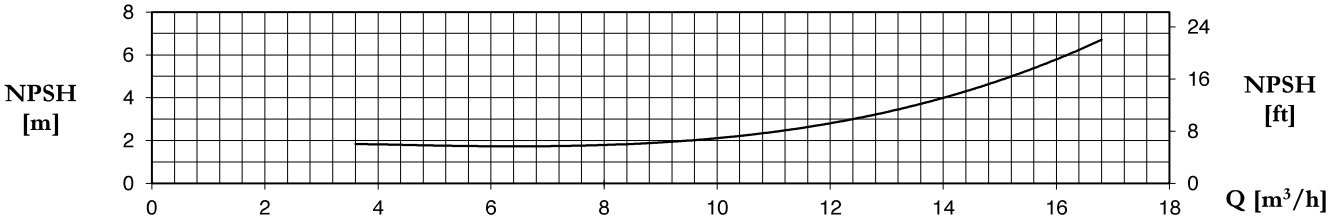

PLUS 9... V/L		P2		P1 (kW)		AMPERE		Q (m³/h - l/min)												
1~	3~					1~	3~	0	3,6	4,8	6	7,2	8,4	9,6	10,8	12	13,2	14,4	15,6	16,8
								0	60	80	100	120	140	160	180	200	220	240	260	280
		(HP)	(kW)	1~	3~	1x220 V 60 Hz	3x380 V 60 Hz	H (m)												
P 9...-350/4	**P 9...-350/4 T**	3,5	2,57	3,24	2,91	15,0	5,5	67,4	62,1	60,2	58,3	56,3	53,8	50,8	47,3	42,8	38,0	32,8	27,2	21,0
-	**P 9...-400/5 T**	4	3	-	3,79	-	7,1	84,8	78,8	76,8	74,6	72,1	69,1	65,4	61,2	56,3	49,2	42,7	35,3	27,5
-	**P 9...-450/6 T**	4,5	3,37	-	4,64	-	8,1	101,0	95,3	93,0	90,4	87,5	84,1	79,8	74,4	67,9	59,9	51,8	43,3	35,0
-	**P 9...-550/7 T**	5,5	4	-	5,44	-	9,6	119,0	112,7	110,3	107,6	104,5	100,6	95,9	89,9	82,6	73,2	63,1	52,5	43,9
-	**P 9...-750/8 T**	7,5	5,5	-	6,3	-	11,9	142,3	134,0	131,2	128,1	124,4	119,7	113,9	107,8	100,0	90,6	80,4	69,9	58,2

PLUS V/L

18 V/L

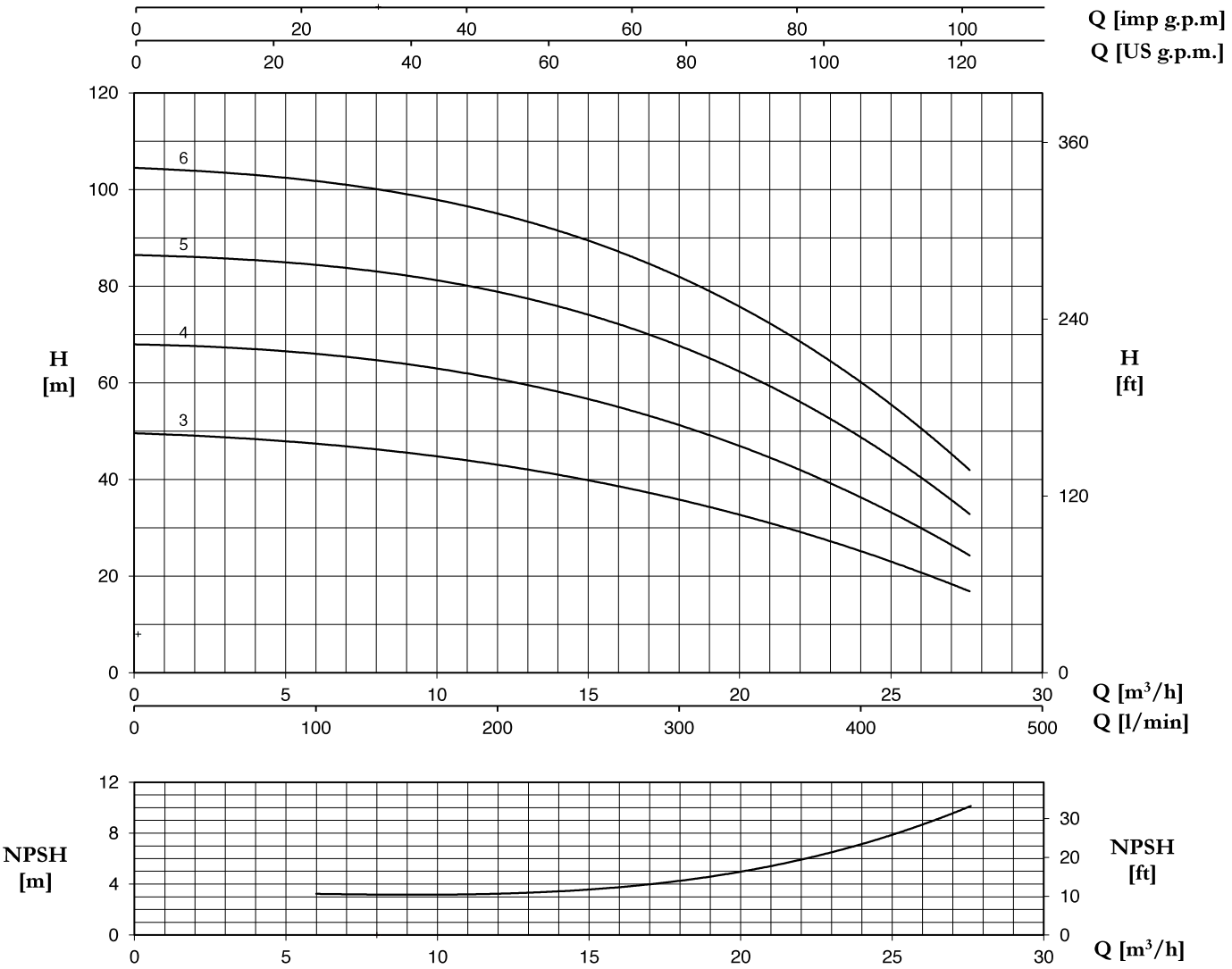

PLUS 18... V/L	P2		P1 (kW)	AMPERE	Q (m³/h - l/min)										
3~				3~	0	6	8,4	10,8	13,2	15,6	18	20,4	22,8	25,2	27,6
					0	100	140	180	220	260	300	340	380	420	460
	(HP)	(kW)	3~	3x380 V 60 Hz	H (m)										
P 18...-400/3 T	4	3	3,9	7,3	49,7	47,1	45,9	44,1	42,1	39,4	35,9	32,0	27,4	22,2	17,2
P 18...-550/4 T	5,5	4	5,2	9,5	68,1	65,7	64,3	62,1	59,4	55,9	51,7	46,1	39,3	32,0	24,8
P 18...-750/5 T	7,5	5,5	6,6	12,6	86,7	83,9	82,4	80,3	77,5	73,6	68,1	61,0	52,5	43,3	33,5
P 18...-900/6 T	9	6,6	8,2	15,6	104,7	101,3	99,3	96,9	93,3	88,6	82,5	74,2	64,5	54,2	42,5

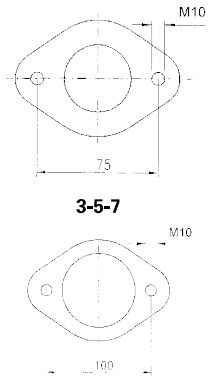

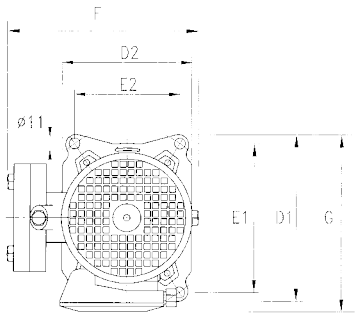

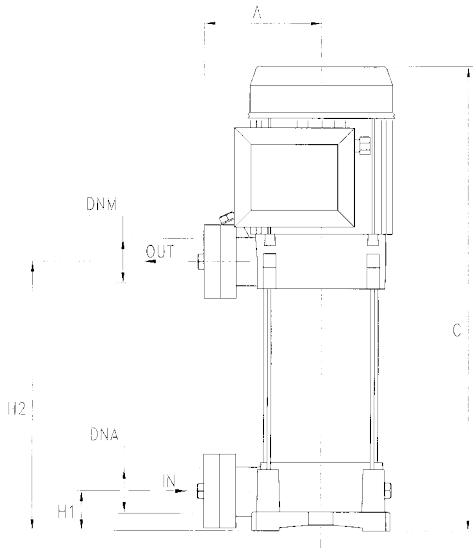

P 3V	DIMENSIONS (mm)										Kg	DNA	DNM
	A	C	D1	D2	E1	E2	F	G	H1	H2			
P 3V-120/4	135	389	204	162	178,5	125	229	213	40	178	17,8	1"1/4G	1"1/4G
P 3V-150/5	135	443	204	162	178,5	125	229	213	40	202	19,9		
P 3V-200/6	135	467	204	162	178,5	125	229	220	40	226	21,8		
P 3V-250/7	135	491	204	162	178,5	125	229	220	40	250	23,3		
P 3V-300/8	135	515	204	162	178,5	125	229	220	40	274	25,6		

P 5V	DIMENSIONS (mm)										Kg	DNA	DNM
	A	C	D1	D2	E1	E2	F	G	H1	H2			
P 5V-180/4	135	419	204	162	178,5	125	229	220	40	178	20,9	1"1/4G	1"1/4G
P 5V-250/5	135	443	204	162	178,5	125	229	220	40	202	23,1		
P 5V-300/6	135	M 512 T 467	204	162	178,5	125	229	M 228 T 220	40	226	M 25,7 T 23,1		
P 5V-350/7	135	536	204	162	178,5	125	229	228	40	250	26		
P 5V-400/8	135	560	204	162	178,5	125	229	228	40	274	28,8		

P 7V	DIMENSIONS (mm)										Kg	DNA	DNM
	A	C	D1	D2	E1	E2	F	G	H1	H2			
P 7V-300/4	135	M 464 T 419	204	162	178,5	125	229	M 228 T 220	40	178	M 31,3 T 22,6	1"1/4G	1"1/4G
P 7V-400/5	135	488	204	162	178,5	125	229	228	40	202	27,9		
P 7V-450/6	135	545	204	162	178,5	125	229	243	40	226	32,8		
P 7V-550/7	135	569	204	162	178,5	125	229	243	40	250	35,4		
P 7V-750/8	135	639	204	162	178,5	125	229	253	40	274	43,1		

P 9V	DIMENSIONS (mm)										Kg	DNA	DNM
	A	C	D1	D2	E1	E2	F	G	H1	H2			
P 9V-350/4	135	488	204	162	178,5	125	229	228	40	202	27,9	1"1/2G	1"1/4G
P 9V-400/5	135	518	204	162	178,5	125	229	228	40	232	28		
P 9V-450/6	135	581	204	162	178,5	125	229	243	40	262	33,1		
P 9V-550/7	135	611	204	162	178,5	125	229	243	40	292	35,7		
P 9V-750/8	135	687	204	162	178,5	125	229	253	40	322	43,3		

P 18V	DIMENSIONS (mm)										Kg	DNA	DNM
	A	C	D1	D2	E1	E2	F	G	H1	H2			
P 18V-400/3	135	496	204	162	178,5	125	229	228	50	211	33,3	2"G	1"1/2G
P 18V-550/4	135	567	204	162	178,5	125	235	243	50	248	36,1		
P 18V-750/5	135	651	204	162	178,5	125	255	253	50	289	44,3		
P 18V-900/6	135	688	204	162	178,5	125	255	253	50	326	44,6		

PLUS L

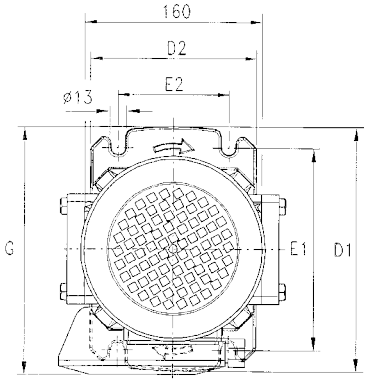

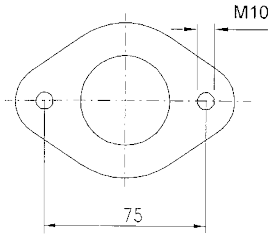

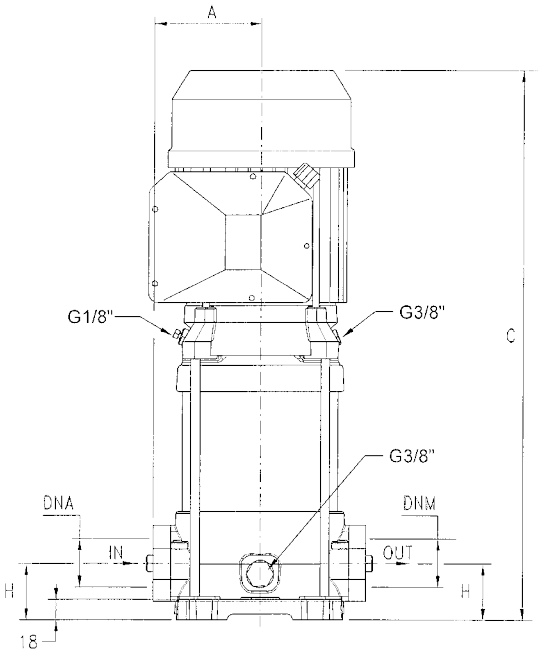

P 3L	DIMENSIONS (mm)								Kg	DNA	DNM
	A	C	D1	D2	E1	E2	G	H			
P 3L-120/4	98	405	220	150	180	100	228	50	21	1”1/4G	1”1/4G
P 3L-150/5	98	459	220	150	180	100	228	50	24,6		
P 3L-200/6	98	483	220	150	180	100	228	50	23,5		
P 3L-250/7	98	507	220	150	180	100	228	50	25,1		
P 3L-300/8	98	531	220	150	180	100	228	50	27,5		

P 5L	DIMENSIONS (mm)								Kg	DNA	DNM
	A	C	D1	D2	E1	E2	G	H			
P 5L-180/4	98	435	220	150	180	100	228	50	22,7	1”1/4G	1”1/4G
P 5L-250/5	98	459	220	150	180	100	228	50	24,8		
P 5L-300/6	98	M 528	220	150	180	100	M 236	50	M 27,4		
		T 483					T 228		T 24,8		
P 5L-350/7	98	552	220	150	180	100	236	50	27,7		
P 5L-400/8	98	576	220	150	180	100	236	50	30,6		

P 7L	DIMENSIONS (mm)								Kg	DNA	DNM
	A	C	D1	D2	E1	E2	G	H			
P 7L-300/4	98	M 480	220	150	180	100	M 236	50	M 31,1	1”1/4G	1”1/4G
		T 435					T 228		T 24,3		
P 7L-400/5	98	504	220	150	180	100	236	50	29,6		
P 7L-450/6	98	561	220	150	180	100	251	50	34,3		
P 7L-550/7	98	585	220	150	180	100	251	50	36,9		
P 7L-750/8	98	655	220	150	180	100	260	50	44,4		

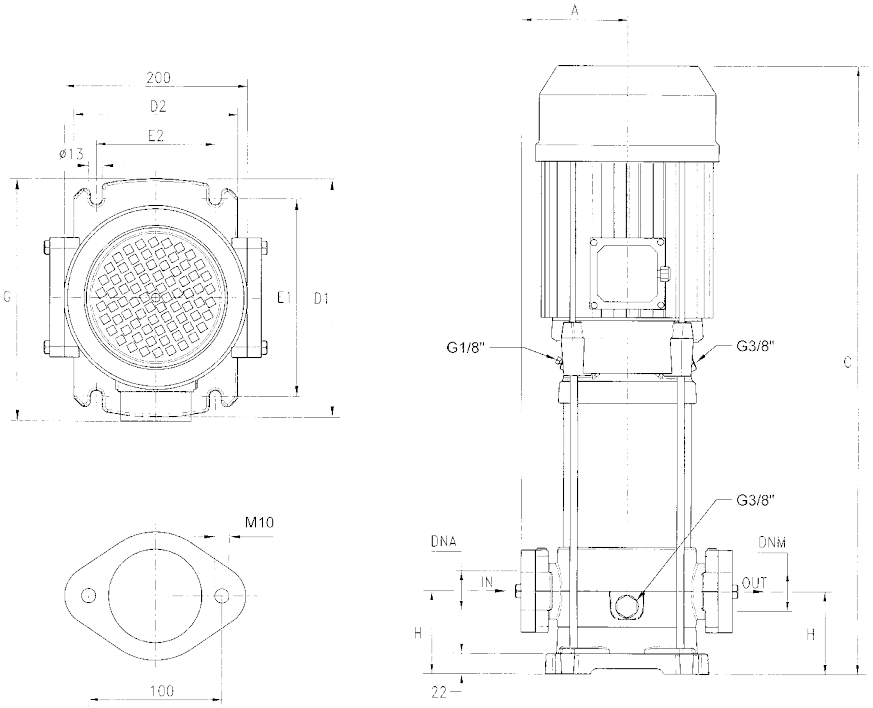

P 9L	DIMENSIONS (mm)								Kg	DNA	DNM
	A	C	D1	D2	E1	E2	G	H			
P 9L-350/4	118	535	260	180	215	130	256	80	33,8	1"1/2G	1"1/2G
P 9L-400/5	118	565	260	180	215	130	256	80	34		
P 9L-450/6	118	628	260	180	215	130	271	80	38,3		
P 9L-550/7	118	658	260	180	215	130	271	80	41,1		
P 9L-750/8	118	734	260	180	215	130	280	80	48		

P 18L	DIMENSIONS (mm)								Kg	DNA	DNM
	A	C	D1	D2	E1	E2	G	H			
P 18L-400/3	118	537	260	180	215	130	256	90	38,2	2"G	2"G
P 18L-550/4	118	608	260	180	215	130	271	90	40,8		
P 18L-750/5	118	691	260	180	215	130	280	90	48,5		
P 18L-900/6	118	729	260	180	215	130	280	90	49		

TYPE	TRUCK		CONTAINER	
	PALLET (cm)	N° pumps	PALLET (cm)	N° pumps
P 3V-120/4-150/5	80X120X150	42	80X120X175	49
P 3V-200/6-300/8 T	80X120X150	42	80X120X175	49
P 3V-200/6 M-300/8 M	80X120X155	30	80X120X180	35
P 5V-180/4-350/7	80X120X150	42	80X120X175	49
P 5V-400/8 T	80X120X155	30	80X120X180	35
P 7V-300/4-400/5 T	80X120X150	42	80X120X175	49
P 7V-450/6 T-550/7 T	85X110X125	20	85X110X150	24
P 7V-750/8 T	85X110X150	20	85X110X150	20
P 9V-350/4	80X120X150	42	80X120X175	49
P 9V-400/5	80X120X155	30	80X120X180	35
P 9V-450/6 T-550/7 T	85X110X125	20	85X110X150	24
P 9V-750/8 T	85X110X150	20	85X110X150	20
P 18V-400/3 T-550/4 T	80X120X150	42	80X120X175	49
P 18V-750/5 T-900/6 T	85X110X125	20	85X110X150	24

TYPE	TRUCK		CONTAINER	
	PALLET (cm)	N° pumps	PALLET (cm)	N° pumps
P 3L-120/4-150/5	85X110X150	36	85X110X170	42
P 3L-200/6-300/8	80X120X150	30	80x120x170	35
P 5L-180/4-250/5-300/6 T	85X110X150	36	85X110X170	42
P 5L-300/6 M-350/7 T	80X120X150	30	80x120x170	35
P 5L-400/8 T	85X110X150	20	85X110X150	20
P 7L-300/4 T	85X110X150	36	85X110X170	42
P 7L-300/4 M-400/5 T	80X120X150	30	80x120x170	35
P 7L-450/6 T-550/7 T	80X120X150	30	80x120x170	35
P 7L-750/8 T	85X110X150	20	85X110X150	20
P 9L-350/4-400/5 T	80X120X155	25	80X120X185	30
P 9L-450/6 T-550/7 T	85X110X150	20	85X110X150	20
P 9L-750/8 T	85X110X150	20	85X110X150	20
P 18L-400/3 T-550/4 T	80X120X155	25	80X120X185	30
P 18L-750/5 T-900/6 T	85X110X150	20	85X110X150	20